Hidrauličke skretnice - DN50 - 8m^3/h

Hidraulička skretnica HW 80/570

Protoci do 8 m^3/h

- Materijal: ugljični čelik S235
- Komora zaštićena cink lamelama flZn-nc-480h (prema DIN EN ISO 10683)
- Opremljeno izolacijom za grijanje ili hlađenje i oplatom od pocinčanog lima 0,6 mm
- Oznake polaznog/povratnog voda i primarnog/sekundarnog kruga utisnute na pocinčanom plaštu
- Priključci za odzračivanje (gornji) i ispiranje/pražnjenje/punjenje (donji)
- Priključak za osjetnik temperature

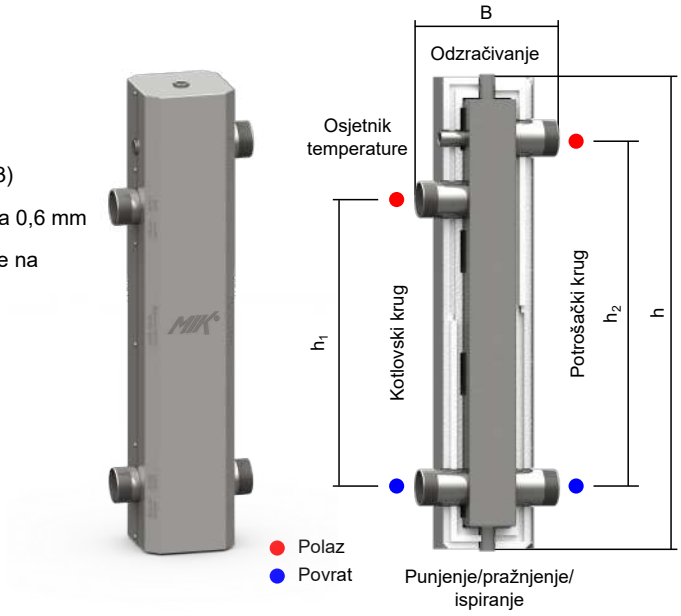

Tehničke karakteristike	
Kotlovski priključci	vanjski navoj R 2"
Potrošački priključci	vanjski navoj R 2"
Izolacija$_{grijanje}$	EPS 35 mm (DIN 4102-B2)
Izolacija$_{hlađenje}$	FEF 19 mm (EN 14304)
Max. radna temperatura$_{EPS}$	90 °C
Max. radna temperatura$_{FEF}$	85 °C
Max. radni tlak	6 bara
Odzračivanje	unutarnji navoj G ½"
Osjetnik temperature	unutarnji navoj G ½"
Punjenje/pražnjenje/ispiranje	unutarnji navoj G ½"

Tip	Ugradbena visina h [mm]	Ugradbena širina B [mm]	Udaljenost kotlovskih priključaka h_1 [mm]	Udaljenost potrošačkih priključaka h_2 [mm]	Broj artikla
HW 80/570	778	230	470	570	**600 080**

Hidraulička skretnica HW 80/570A

Protoci do 8 m^3/h

- Materijal: ugljični čelik S235
- Komora zaštićena cink lamelama flZn-nc-480h (prema DIN EN ISO 10683)
- Opremljeno izolacijom za grijanje ili hlađenje i oplatom od pocinčanog lima 0,6 mm
- Oznake polaznog/povratnog voda i primarnog/sekundarnog kruga utisnute na pocinčanom plaštu
- Priključci za punjenje/pražnjenje/ispiranje i osjetnik temperature
- Priključak za kotlovsku sigurnosnu grupu

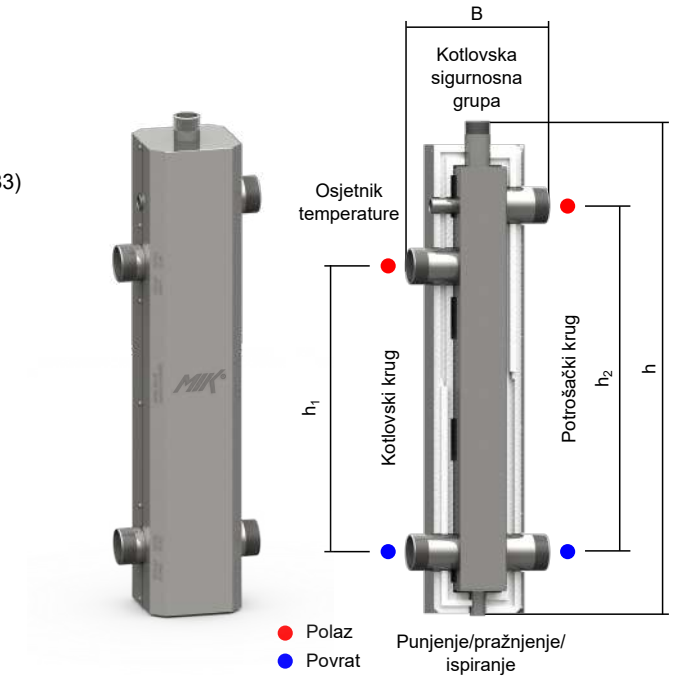

Tehničke karakteristike	
Kotlovski priključci	vanjski navoj R 2"
Potrošački priključci	vanjski navoj R 2"
Izolacija$_{grijanje}$	EPS 35 mm (DIN 4102-B2)
Izolacija$_{hlađenje}$	FEF 19 mm (EN 14304)
Max. radna temperatura$_{EPS}$	90 °C
Max. radna temperatura$_{FEF}$	85 °C
Max. radni tlak	6 bara
Kotlovska sigurnosna grupa	vanjski navoj G 1 ¼"
Osjetnik temperature	unutarnji navoj G ½"
Punjenje/pražnjenje/ispiranje	unutarnji navoj G ½"

Tip	Ugradbena visina h [mm]	Ugradbena širina B [mm]	Udaljenost kotlovskih priključaka h_1 [mm]	Udaljenost potrošačkih priključaka h_2 [mm]	Broj artikla
HW 80/570A	813	230	470	570	**600 081**

Zidni nosač H-HW

- Udaljenost sredine skretnice od zida 160 ili 220 mm
- Galvanski pocinčano (HRN EN ISO 2081) i kromatirano (DIN 50962)
- Komplet uključuje vijke i tiple
- Pakiranje 2 kom.
- Broj atikla: **850 101** (160 mm)
  850 102 (220 mm)